

QUASAR LED

HIGHBAY DE ALTA EFICIÊNCIA

PRODUZIDO NO **BRASIL**

DESIGNED BY **BRILIA**

GARANTIA 5 ANOS



QUASAR LED

HIGHBAY DE ALTA EFICIÊNCIA

Com eficiência luminosa superior a 165 lm/W e garantia de 5 anos, a **HighBay QUASAR LED** oferece uma combinação de alta eficiência energética e uma expectativa de vida superior a 70.000 horas (L70).

A **Highbay QUASAR** utiliza lentes fabricadas em PMMA que oferecem flexibilidade na seleção da distribuição fotométrica mais adequada para o projeto luminotécnico do ambiente. Com quatro opções de óticas disponíveis, e aplicações para pé direito médio (5 a 8m) ou alto (superior a 8m), é possível escolher a distribuição de luz que melhor atenda as necessidades do espaço.

As curvas fotométricas e arquivos IES são gerados por meio de medições realizadas em nossos próprios laboratórios, o que assegura a precisão e confiabilidade das informações geradas.

VIDA ÚTIL	EFICIÊNCIA LUMINOSA	CORPO EM	PROTEÇÃO
70.000h (L70)	**> 165 lm/W**	**ALUMÍNIO**	**ANTI-UV**

ESPECIFICAÇÕES

- Temperatura ambiente de operação: -5°C a 35°C;
- Tensão de alimentação: 198 a 242 Vac;
- Frequência: 50/60 Hz;
- Índice de proteção: IP20;
- THD: <10% (em conformidade com IEC 61000-3-2);
- IRC: >70 e R9: > 0 (melhor reprodução de cores);
- Vida útil (L70): superior a 70.000 horas;
- Fornecida com cabo PP com plug 2P+T em conformidade com NBR 14136;
- Ganchos para fixação em perfilado 38x38mm inclusos;
- Consultar outras opções de instalação (pendente, articulado).



QUASAR LED

HIGHBAY DE ALTA EFICIÊNCIA

POTÊNCIA / LÚMENS / Nº DE MÓDULOS	REFERÊNCIA / ÂNGULO DE ABERTURA				TEMP. DE COR*	ACABAMENTO	EFICIÊNCIA	CORRENTE DE ALIMENTAÇÃO	FATOR DE POTÊNCIA	THD (%)
	38°	60°	90°	30° X 90°						
45W 7.500lm / 1 Módulo	313286	313200	313248	313163	5.000K	Branco	166,6 lm/W	0,22 A	0,98	<10
90W 15.000lm / 2 Módulos	313293	313217	313255	313170	5.000K	Branco	166,6 lm/W	0,44 A	0,98	<10
135W 22.500lm / 3 Módulos	313309	313224	313262	313187	5.000K	Branco	166,6 lm/W	0,66 A	0,98	<10
180W 30.000lm / 4 Módulos	313316	313231	313279	313194	5.000K	Branco	166,6 lm/W	0,88 A	0,98	<10

* Outras temperaturas de cor sob consulta.

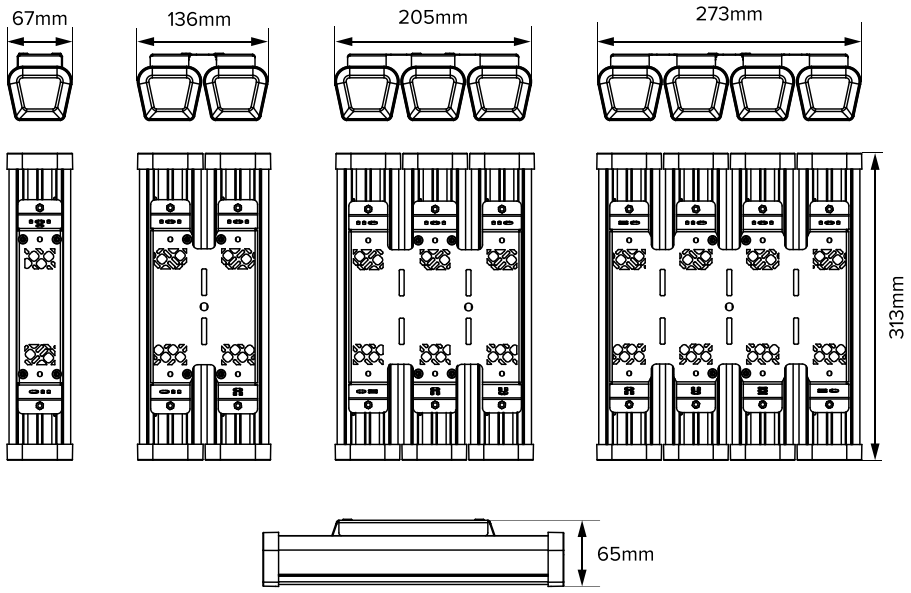

CURVA FOTOMÉTRICA

38°

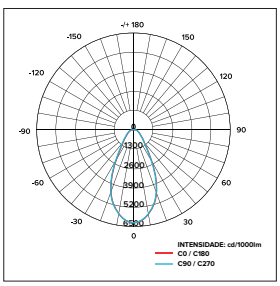

60°

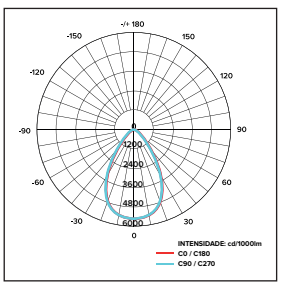

90°

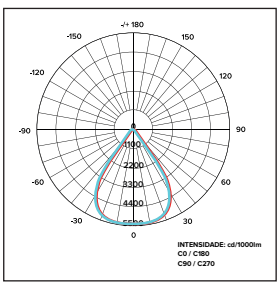

30° X 90°

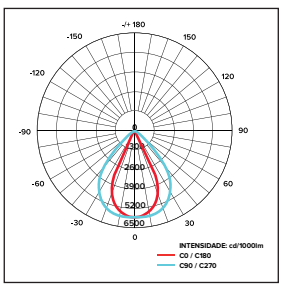

APLICAÇÕES

SUPERMERCADOS · GALPÕES · ESTACIONAMENTOS · CORREDORES · MUSEUS · INDÚSTRIA · ATACAREJOS

* Outros tipos de aplicações sob consulta.

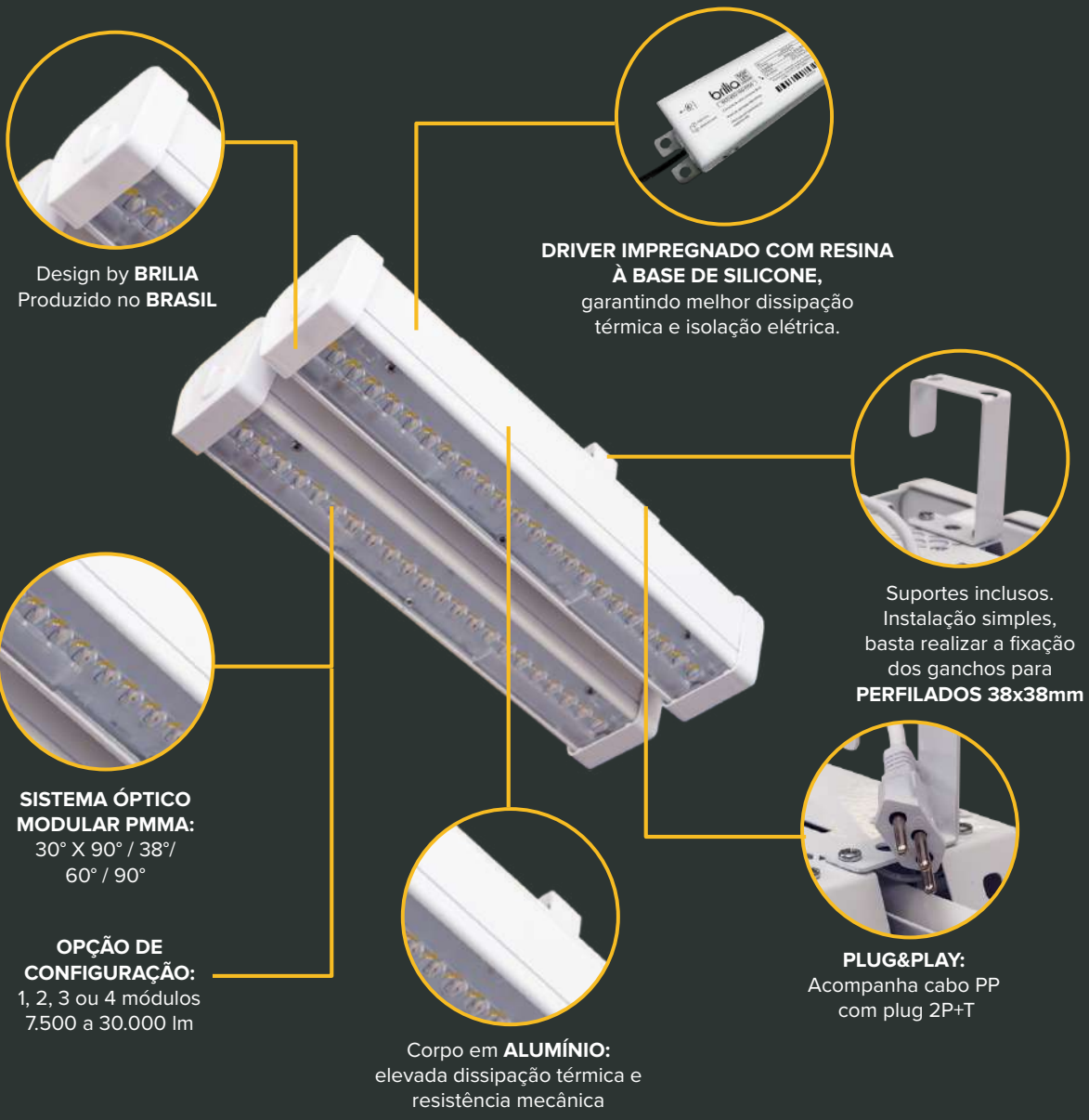

PRINCIPAIS CARACTERÍSTICAS

- Disponível nas versões de 7.500, 15.000, 22.500 e 30.000 lúmens;
- Eficiência superior a 165 lm/W;
- Fluxo luminoso constante e uniforme;
- LEDs com certificação LM80;
- Lentes em PMMA com eficiência superior a 90%;
- Permite uso de sensor de presença sem redução de vida útil;
- Disponível na temperatura de cor 5.000K (Branco Frio);
- Outras temperaturas de cor sob consulta;
- Versões dimerizáveis sob consulta;
- Designed by Brilia. Fabricado no Brasil.

ARQUIVOS TÉCNICOS